決勝トーナメント

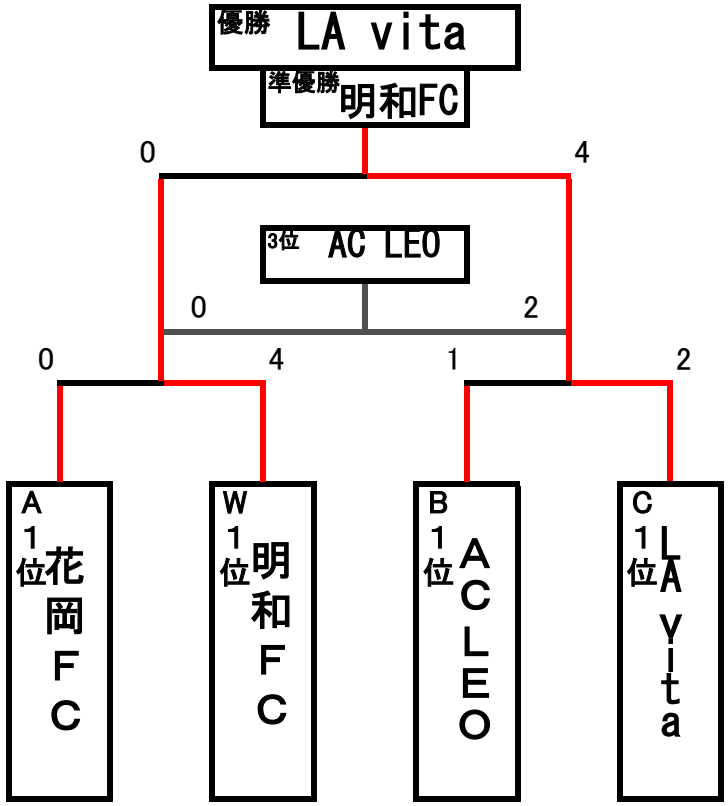
優勝 LA vita
準優勝 明和FC
0
4
3位 AC LEO
0
2
0
4
1
2
A 1位 花岡FC
W 1位 明和FC
B 1位 AC LEO
C 1位 LA vita